Ingersoll Rand
Security Technologies

EN	FR	NL
ADDITIONAL LOCKS FOR " RIM PUSH " and " TOUCH BAR " series **Item: 574.V.XXX, 574.S.XXX, 574.VS.L.XXX, 574.VS.R.XXX** **Installer's instruction sheet**	**FERMETURES SUPPLÉMENTAIRES pour série " RIM PUSH " et " TOUCH BAR " Art.: 574.V.XXX, 574.S.XXX, 574.VS.L.XXX, 574.VS.R.XXX** **Feuillet d'instructions pour installateur**	**BIJKOMENDE SLUITINGEN voor de serie " RIM PUSH "-" TOUCH BAR "** **Art.: 574.V.XXX, 574.S.XXX, 574.VS.L.XXX, 574.VS.R.XXX** **Handleiding voor de monteur**
Limit values prescribed by the UNI EN 1125 standard. This product is certified for use on standard and/or fire doors.	Valeurs limite prescrites par la NF EN 1125. Le produit est certifié pour l'utilisation sur les portes standard et/ou coupe-feu	Grenswaarden voorgeschreven door UNI EN 1125. Het product is gewaarborgd voor het gebruik op standaard- en/of brandwerende deuren.

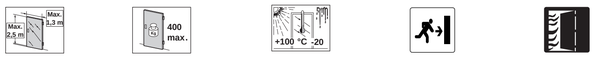

SYMBOLS	SYMBOLES	SYMBOLEN
Right-handed door **(R)**. Left-handed door **(L)**. Single leaf door **(1)**. Double leaf door **(2)**. Top/bottom additional lock **(UD)**. Additional side bolt **(S)**. Optional Part supplied on request **(OPT)**.	Porte main droite **(R)**. Porte main gauche **(L)**. Porte à un vantail **(1)**. Porte à deux vantaux **(2)**. Fermeture supplémentaire haut-bas **(UD)**. Fermeture supplémentaire latérale **(S)**. Pièce fournie sur demande **(OPT)**.	Rechtsdraaiende deur **(R)** Linksdraaiende deur **(L)**. Enkele deur **(1)** Dubbele deur **(2)**. Bijkomende sluiting bovenaan-onderaan **(UD)** Bijkomende zijsluiting **(S)**. Detail geleverd op verzoek **(OPT).**

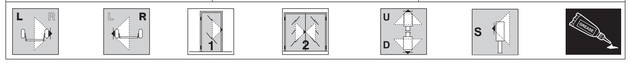

Check flatness Contrôler la planéité Vlakheid controleren	Place Poser Plaatsen	Align Aligner Afstellen	Use template Utilisation gabarit Gebruik sjabloon	See notes Voir textes notes Beschrijving	See instructions Voir instructions Handleiding

Small hardware items used	Petites pièces utilisées	Gebruikt materiaal

Ref.	Qty	COMPONENTS	COMPOSANTS	ONDERDELEN
1	2	Support plate / Plaque support / Steunplaat		
2	2	Lock casing / Corps fermeture / Sluiting		
3	2	Lock cover / Carter fermeture / Behuizing sluiting		
4	2	Cable / Câble / Kabel		
5	2	Clamp / Borne / Klem		
6	2	Clamp dowel / Goujon borne / Stifttap klem		
7	2	Cable cover stop / Arrêt couvre-câble / Grendel kabelbedekking		
8	2	Cable cover / Couvre-câble / Kabelbedekking		
9	2	Lock nut / Contre-écrou / Contramoer		
10	2	Adjuster / Vis de réglage / Register		
11	1	Striker / Gâche / Slotplaat		
12	1	Floor striker / Gâche au sol / Slotplaat onderaan		

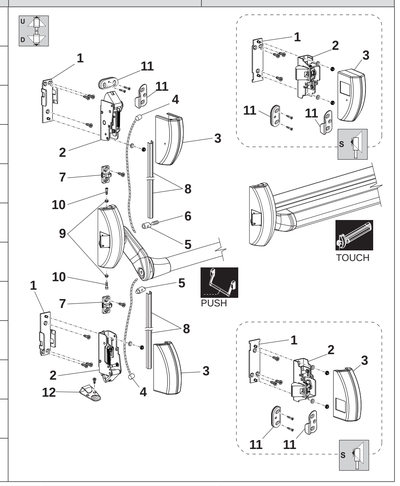

Ref		Notes	Textes notes	Beschrijving
T.1	1	Check alignment between panic exit device main case/lock.	Vérifier l'alignement boîtier principal poignée antipanique fermeture.	Controleer of de slotkast van de hoofdsluiting op één lijn ligt met de sluiting.
	2	During drilling, protect the central handle	Protéger la poignée centrale lors du forage	Bescherm de centrale hendel tijdens het boren
T.2	3	Manually stretch the cable **4** to move the latchbolt slightly.	Tendre manuellement le câble **4** jusqu'à faire bouger légèrement le pêne demi-tour.	Span de kabel **4** handmatig aan totdat de schoot een beetje beweegt.
	4	Lock the clamp **5** in contact with end of adjuster **9**. Tighten dowel **6** to required torque.	Bloquer la borne **5** en contact avec l'extrémité vis de réglage **9**. Serrer le goujon **6** suivant le couple indiqué.	Blokkeer de klem **5** in contact met het uiteinde van het register **9.** Maak de stifttap **6** vast op het desbetreffende stel.
T.3	5	Take up kinematic clearance by slightly pre-loading with the adjusters **10**.	Récupérer les jeux du cinématisme avec une légère précharge à l'aide des vis de réglage **10**.	Herstel de speling van de kinematiek door zacht op de registers **10** te drukken.
	6	Operate the panic exit device to ensure that the latchbolts are simultaneously recalled to their starting point. The additional lock latchbolts must be released before the panic exit device latchbolt.	En actionnant la poignée antipanique vérifier que les pênes demi-tour soient rappelés simultanément au départ. Les pênes demi-tour des fermetures supplémentaires doivent se décrocher avant le pêne de la poignée antipanique.	Druk de stang naar beneden en controleer of de schoten gelijktijdig terugkeren. De schoten van de bijkomende sluitingen moeten vóór die van de hoofdsluiting loskomen.
T.4	7	Cover removal: press the inside spring through the hole and remove the cover.	Démontage carter : presser à travers le trou sur le petit ressort interne et faire sortir le carter.	Demonteren behuizing: druk de interne veer in doorheen het gat en verwijder de behuizing.
	8	Grease striker/latchbolt matching point.	Lubrifier le contact gâche-pêne demi-tour.	Smeer het contactpunt van de slotplaat en de schoot in.
	9	Check that bar is free to travel back.	Vérifier que le retour de la poignée se fasse librement.	Controleer of de stang vlot terugkeert.
	10	Check latchbolt(s) opening by pushing on hinge and swing side.	Vérifier l'ouverture du/des pêne/s demi-tour en poussant côté charnière et battant.	Controleer de opening van de schoot/schoten door beide kanten in te drukken.
	11	Check with closed door: the antipicking device cannot be withdrawn.	Vérifier avec porte fermée : anti-effraction ne peut pas être poussé en arrière.	Controleer met gesloten deur: anti-inbraak trekt niet terug.
	12	Check by operating the bar: the antipicking device can be withdrawn.	Vérifier en actionnant la poignée: anti-effraction peut être poussé en arrière.	Controleer door de stang in te drukken: anti-inbraak trekt niet terug.

Ref.	Positioning templates used:	Gabarits utilisés pour positionner :	Sjablonen voor het plaatsen van:
E-F	Top/bottom additional lock	Fermeture supplémentaire haut-bas.	Bijkomende sluiting bovenaan-onder-
I-L	Additional side bolt	Fermeture supplémentaire latérale	Bijkomende zijsluiting
	Self-sticking templates are included in the package	*Les gabarits autocollants se trouvent dans l'emballage*	*De zelfklevende sjablonen bevinden zich in de verpakking*

Type of installation and possible configurations				Type d'installation et configurations possibles		Soort installatie en mogelijke configuraties		
Art.		1B	1C	1D	1E	1F	1G	
	PUSH	561.XXX 574.S.XXX	561.XXX 574.V.XXX	561.XXX 574.VS.X.XXX	561.XXX 574.S.XXX	561.XXX 574.V.XXX	561.XXX 574.VS.X.XXX	
	TOUCH	571.X.XXX 574.S.XXX	571.X.XXX 574.V.XXX	571.X.XXX 574.VS.X.XXX	571.X.XXX 574.S.XXX	571.X.XXX 574.V.XXX	571.X.XXX 574.VS.X.XXX	
Art.		2A	2B	2C				
	PUSH	561.XXX 561.XXX 574.V.XXX	561.XXX+ 574.S.XXX 561.XXX+ 574.V.XXX	561.XXX+ 574.V.XXX				
	TOUCH	571.X.XXX+ 571.X.XXX 574.V.XXX	571.X.XXX+ 574.S.XXX 571.X.XXX+ 574.V.XXX	571.X.XXX+ 574.V.XXX				

- Side latchbolt to be disabled (See Panic Exit Device Instruction Sheet)
- Pêne latéral à désactiver (Voir feuillet d'instructions poignée anti-panique).
- Te openen zijschoot (Zie handleiding sluiting)

T.1 — LOCK CASE FIXING / FIXATION CORPS FERMETURE / BEVESTIGING SLUITING

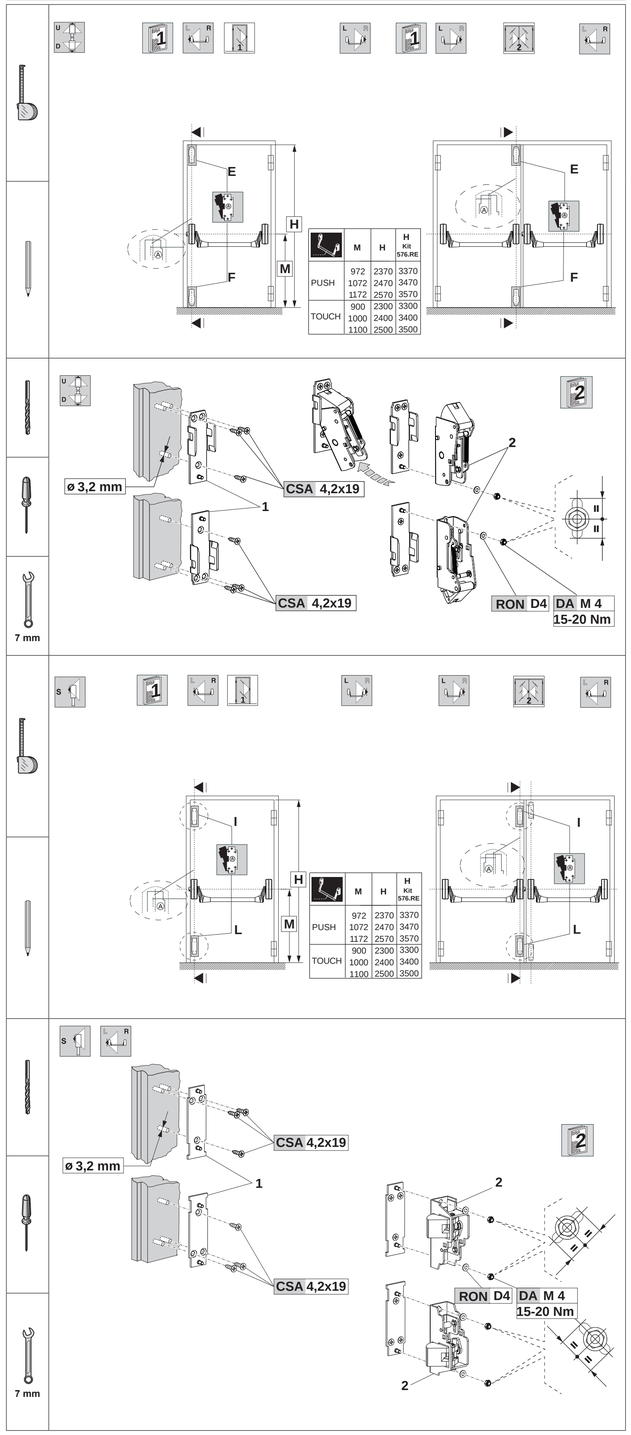

	M	H	H Kit 576.RE
PUSH	972	2370	3370
	1072	2470	3470
	1172	2570	3570
TOUCH	900	2300	3300
	1000	2400	3400
	1100	2500	3500

T.2 — PANIC DEVICE LOCKS CONNECTION / RACCORDEMENT FERMETURES-POIGNEE ANTIPANIQUE / VERBINDING SLUITINGEN STANG

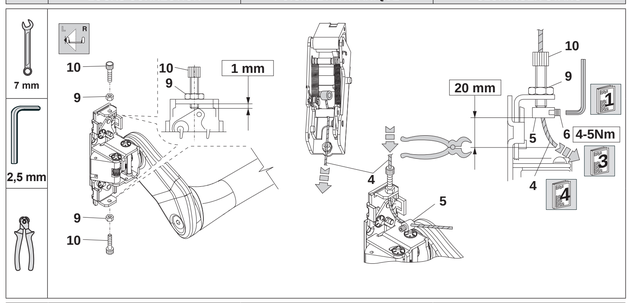

T.3 — FISSAGGIO BOCCHETTE / MONTAGE GÂCHES / MONTAGE SLOTPLATEN

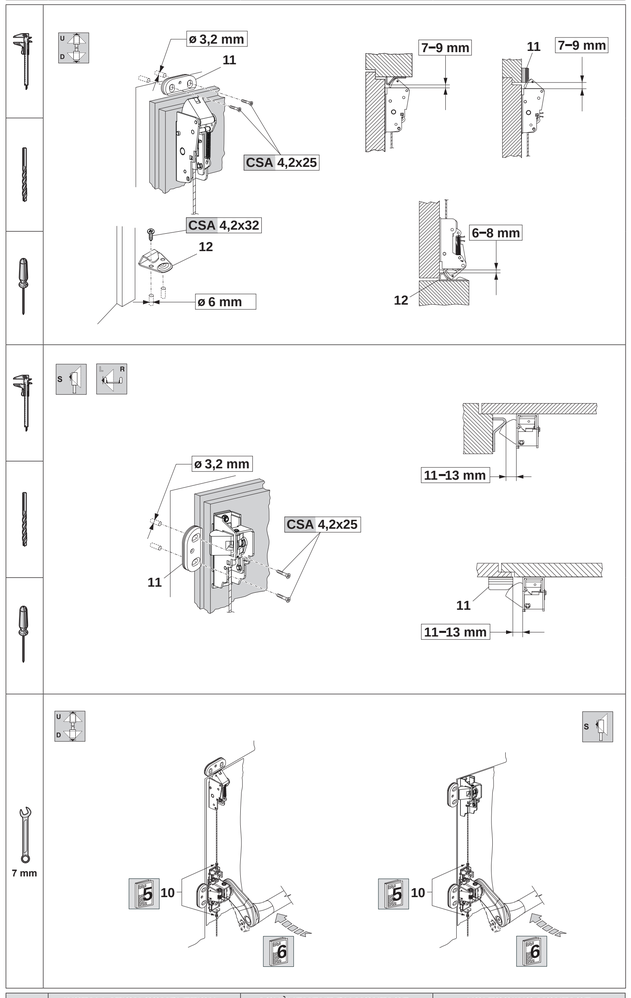

T.4 — INSTALLATION COMPLETION – FINAL CHECKING / ACHÈVEMENT DU MONTAGE - VÉRIFICATIONS FINALES / VOLTOOIING MONTAGE EINDCONTROLES

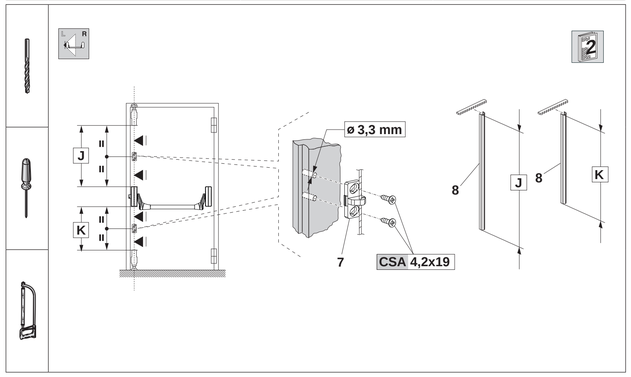

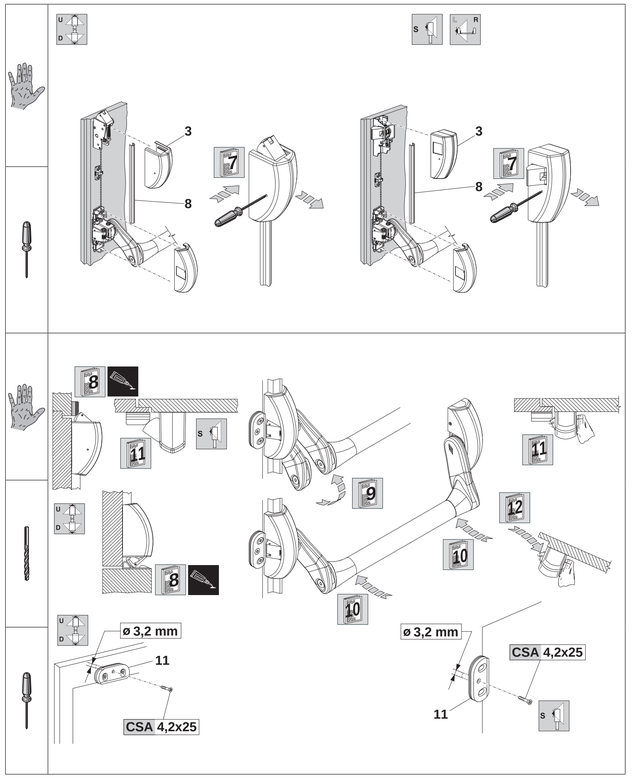

For additional information and full details - Tel. 01922 707 400 - www.ingersollrand.co.uk
Pour des informations supplémentaires et détails - Tel. 01922 707 400 - www.ingersollrand.co.uk
Voor overige informatie en voor de gegevens - Tel. 01922 707 400 - www.ingersollrand.co. uk

The products illustrated in this instruction sheet have all the technical characteristics described in Ingersoll Rand, catalogues and are to be used exclusively for the purposes indicated therein. Ingersoll Rand will not guarantee any performance or technical feature which is not expressly mentioned in this instruction sheet. No modifications can be made to the product different from those expressly indicated by Ingersoll Rand without forfeiting the guarantee provided by law and any product compliance certifications. For any specific security requirements, inquire directly with Ingersoll Rand or its authorized dealers or installers about the most suitable product to install.

Les produits présentés ici possèdent toutes les caractéristiques indiquées dans la description technique des catalogues Ingersoll Rand et tout usage impropre doit être évité. La société Ingersoll Rand ne garantit aucune performance ni caractéristique technique qui ne figure pas dans ces instructions ; on NE peut PAS apporter au produit d'autres modifications que celles qui sont expressément indiquées par Ingersoll Rand, sous peine de l'annulation des obligations de garantie prévues par la Loi et les certifications éventuelles de conformité du produit. Pour toute exigence particulière de sécurité, l'utilisateur est invité à s'adresser au revendeur ou à l'installateur de ces produits ou directement à Ingersoll Rand en mesure de suggérer le modèle le mieux approprié à ses exigences spécifiques.

Die hier hervorgehobenen Produkte sind mit allen in der technischen Beschreibung der Ingersoll Rand - Kataloge angegebenen Merkmalen ausgestattet und werden nur für die dort beschriebenen Zwecke empfohlen. Das Unternehmen Ingersoll Rand garantiert für keine Leistung oder technische Eigenschaft, die nicht in diesen Beschreibungen abgegeben wurde; es dürfen an dem Produkt KEINE Änderungen vorgenommen werden, als die von der Ingersoll Rand ausdrücklich angegebenen, ansonsten verfallen die gesetzlich vorgesehene Garantieverpflichtungen und die eventuellen Konformitätserklärungen des Produkts. Bei besonderen Sicherheitsanforderungen ist sich an den Händler oder Monteur dieser Produkte, oder direkt an die Ingersoll Rand zu wenden, die dann besser das am besten für die Bedürfnisse des Kunden geeignete Modell empfehlen können.

Cod. A9806618000MRI0