ALLEGION

EN "eFAST" SERIES PANIC EXIT DEVICE Item: 571.1.EL.XXX, 571.2.EL.XXX Installer's instruction sheet	FR BARRE ANTIPANIQUE SÉRIE " eFAST " Art.: 571.1.EL.XXX, 571.2.EL.XXX Feuillet d'instructions pour installateur	NL SLUITING REEKS "eFAST" Art.: 571.1.EL.XXX, 571.2.EL.XXX Handleiding voor de monteur
Limit values prescribed by the UNI EN 1125 standard with extension. This product is certified for use on standard and/or fire doors.	Valeurs limite prescrites par la UNI EN 1125 avec majoration. Le produit est certifié pour l'utilisation sur les portes standard et/ou coupe-feu.	Grenswaarden voorgeschreven door UNI EN 1125 met uitbreiding. Het product is gewaarborgd voor het gebruik op standaard- en/of brandwerende deuren.

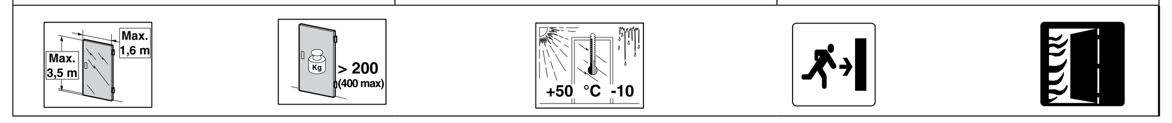

SYMBOLS	SYMBOLES	SYMBOLEN
Right-handed door (**R**). Left-handed door (**L**). Single leaf door (**1**). Double leaf door (**2**) Use of outside access devices (**OD**). Use of additional locking points (**AL**). Optional part supplied on request (**OPT**).	Porte main droite (**R**). Porte main gauche (**L**). Porte à un vantail (**1**). Porte à deux vantaux (**2**) Utilisation ensembles de manœuvre extérieur (**OD**). Utilisation fermetures supplémentaires (**AL**). Pièce fournie sur demande (**OPT**).	Rechtsdraaiende deur **(R)**. Linksdraaiende deur **(L)**. Enkele deur **(1)**. Dubbele deur **(2)**. Gebruik bediening aan de buitenzijde **(OD)**. Gebruik bijkomende sluitingen **(AL)**. Detail geleverd op verzoek **(OPT)**.

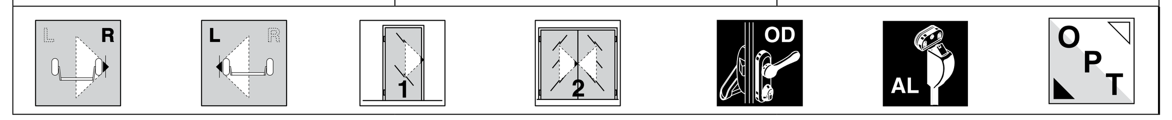

Check flatness Contrôler la planéité Vlakheid controleren	Place Poser Plaatsen	Align Aligner Afstellen	Use template Utilisation gabarit Gebruik sjabloon	See notes Voir textes notes Beschrijving	See instructions Voir instructions Handleiding

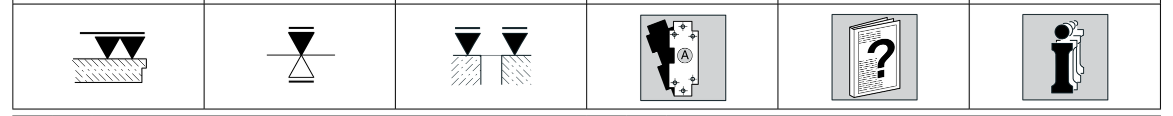

Ref.	Q.ty	COMPONENTS / COMPOSANTS / ONDERDELEN	Ref.	Q.ty	COMPONENTS / COMPOSANTS / ONDERDELEN
1	1	Plate / Plaque / Plaat	9	1	Latchbolt plug / Bouchon pêne demi-tour / Dop schoot
2	1	Main case / Boîtier principal / Hoofdslotkast	10	1	Secondary cover / Carter secondaire / Bijkomende behuizing
3	1	Rear support / Support arrière / Steun achterkant	11	1	Bar / Barre / Stang
4	1	Front bracket / Patte avant / Balk voorkant	12	1	Rear bar plug / Bouchon barre arrière / Dop stang achterkant
5	1	Rear bracket / Patte arrière / Balk achterkant	13	1	Striker / Gâche / Slotplaat
6	1	Connecting rod / Tringle raccord / Verbindingsstok	14	1	Front bar plug / Bouchon barre avant / Dop stang voorkant
7	1	Main cover/ Carter principale / Hoofdbehuizing	15	1	Connecting cable / Câble de connexion / Aansluitingskabel
8	2	Cover plug / Bouchon carter / Dop behuizing			

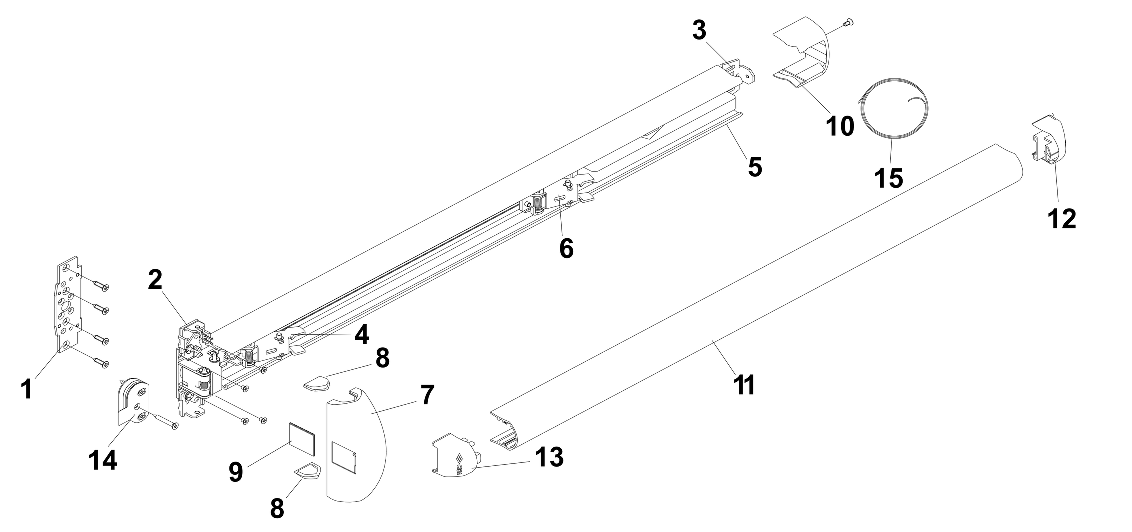

Ref / Réf / Ref		Notes	Textes notes	Beschrijving
T.2	1	Press extended bolt **6** to make contact with front bracket **4**.	Pousser la tringle **6** jusqu'au contact avec la patte avant **4**.	Duw de stok **6** totdat hij de balk aan de voorkant **4** pt raakt.
	2	Place the rear bracket **5** against the end of the extended bolt **6**.	Amener la patte arrière **5** contre l'extrémité tringle **6**.	Leg de balk aan de achterkant **5** op het uiteinde van de stok **6**.
	3	Pull outwards to check that the front bracket lever **4** is in fully open position.	Vérifier, en la tirant vers l'extérieur, que la patte avant **4** est en position complètement ouverte.	Controleer, terwijl u hem naar buiten trekt, of de hefboom van de staaf aan de voorkant **4**, volledig geopend is.
T.4	4	Connect the power supply cable **15**.	Raccorder le câble d'alimentation **15**.	Sluit de aansluitingskabel aan **15**.
T.5	5	The plug **9** disables the main case latchbolt.	Le bouchon **9** désactive le boîtier principal.	De dop **9** opent de schoot van de hoofdslotkast.
	6	Insert the front support pins **4** in the bar **11** grooves.	Introduire les chevilles du levier support avant **4** dans les conduits de la barre **11**.	Steek de stiften van de hefboom van de steun aan de voorkant **4** in de kanalen van de stang **11**.
	7	Insert the front bar plug inserts **13** in the bar **11** grooves.	Introduire les inserts du bouchon barre avant **13** dans les conduits de la barre **11**.	Steek de inzetstukken van de dop van de stang aan de voorkant **13** in de kanalen van de stang **11**.
T.7	8	Check by pressing the bar: latchbolt opening and cover-striker free passage.	En poussant la barre vérifier : ouverture pêne demi-tour et passage libre carter-gâche.	Controleer, terwijl u de stang indrukt: de opening van de schoot en vrije ruimte tussen behuizing-slotplaat.
	9	Check with closed door: the antipicking device cannot be withdrawn.	Vérifier avec porte fermée : anti-effraction ne peut pas être poussé en arrière.	Controleer met gesloten deur: anti-inbraak trekt niet terug.
	10	Check by operating the bar: the antipicking device can be withdrawn.	Vérifier en actionnant la barre : anti-effraction peut être poussé en arrière.	Controleer door de stang in te drukken: anti-inbraak trekt niet terug.
	11	Grease striker/latchbolt matching point.	Lubrifier le contact gâche-pêne demi-tour.	Smeer het contactpunt van de slotplaat en de schoot in.
	12	During final checking, ensure assembly compliance by measuring the operating strength necessary to work the exit device by using a dynamometer. After installation is completed, fill in the *"Certificate of correct installation"* with the installed product codes and the measured operating effort.	Durant la vérification finale il faut contrôler la conformité du montage, en mesurant avec un dynamomètre la force d'actionnement nécessaire pour actionner le dispositif de sortie. Au terme de l'installation, enregistrer sur le *« Certificat d'installation correcte »* les codes des produits installés et les forces d'actionnement contrôlées.	Tijdens de eindcontrole moet de correcte montage gecontroleerd worden, waarbij de drukkracht die nodig is om het mechanisme in te schakelen gemeten wordt met een dynamometer. Registreer aan het einde van de montage op het "*Attest van correcte montage*" de codes van de geïnstalleerde producten en de vastgestelde drukkracht.

Ref / Réf / Ref	Positioning templates used:	Gabarits utilisés pour positionner :	Sjablonen voor het plaatsen van:
A	Main case	Boîtier principal	Hoofdslotkast
D	Rear support	Support arrière	Steun achterkant
(template)	*Self-sticking templates are included in the package*	*Les gabarits autocollants se trouvent dans l'emballage*	*De zelfklevende sjablonen bevinden zich in de verpakking*

Small hardware items used / Petites pièces utilisées / Gebruikt materiaal

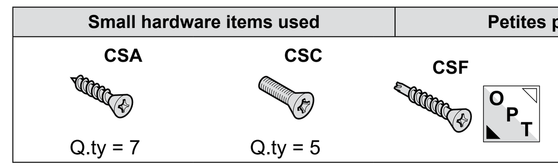

Type of installation and possible configurations	Type d'installation et configurations possibles	Soort installatie en mogelijke configuraties
Several lengths are available: L= 1200mm (Art. 571.1.EL.XXX) L= 840mm (Art. 571.2.EL.XXX) MIN length after cutting: L=600 mm	Disponibles en plusieurs longueurs : L= 1200mm (Art. 571.1.EL.XXX) L= 840mm (Art. 571.2.EL.XXX) Longueur MIN après coupe : L=600 mm	Beschikbaar in verschillende lengten: L= 1200mm (Art. 571.1.EL.XXX) L= 840mm (Art. 571.2.EL.XXX) Minimum lengte na het insnijden: L=600 mm

Art.	1A	1B	1C	1D	1F	1G
1	571.X.EL.XXX	571.X.EL.XXX 574.S.XXX	571.X.EL.XXX 574.V.XXX	571.X.EL.XXX 574.VS.X.XXX	571.X.EL.XXX 574.V.XXX	571.X.EL.XXX 574.VS.X.XXX
2	2A: 571.X.EL.XXX+ 571.X.XXX 574.V.XXX	2B: 571.X.EL.XXX+ 574.S.XXX 571.X.EL.XXX+ 574.V.XXX				

- ✸ Side latchbolt to disable **(T.4)**
- ✸ Pêne latéral à désactiver **(T.4)**
- ✸ Te openen zijschoot **(T.4)**

T.1 CHECKING PANIC EXIT DEVICE LENGTH / VÉRIFICATION LONGUEUR BARRE ANTIPANIQUE / CONTROLE LENGTE SLUITING

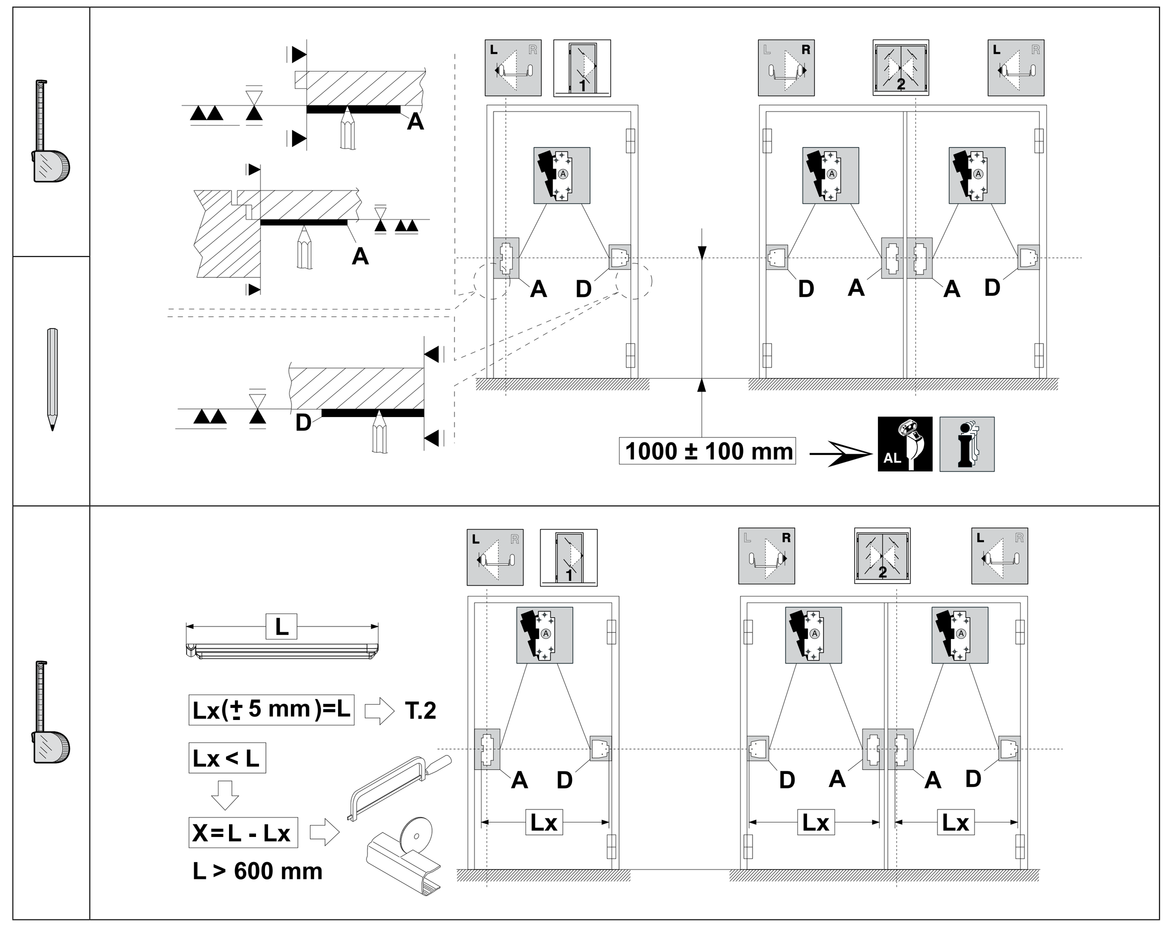

T.2 ADJUSTING PANIC EXIT DEVICE LENGTH / ADAPTATION LONGUEUR BARRE ANTIPANIQUE / AANPASSING LENGTE SLUITING

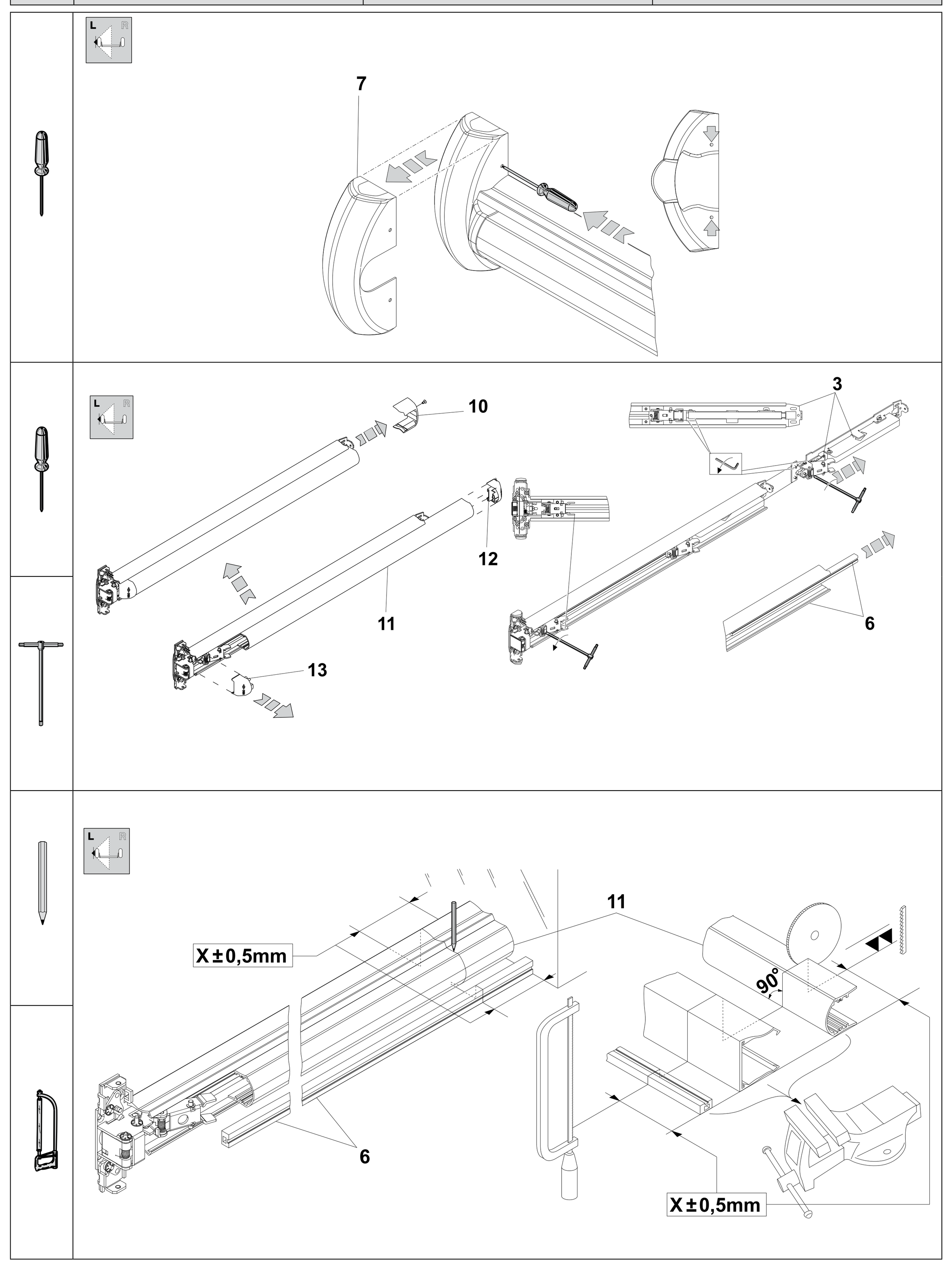

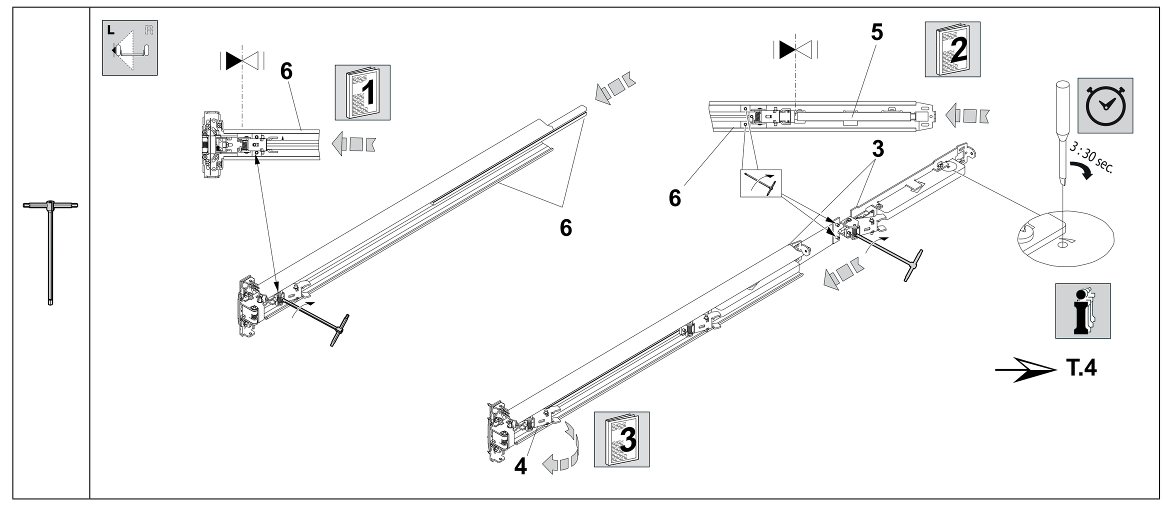

T.3 PANIC EXIT DEVICE INSTALLATION / INSTALLATION BARRE ANTI-PANIQUE / INSTALLATIE SLUITING

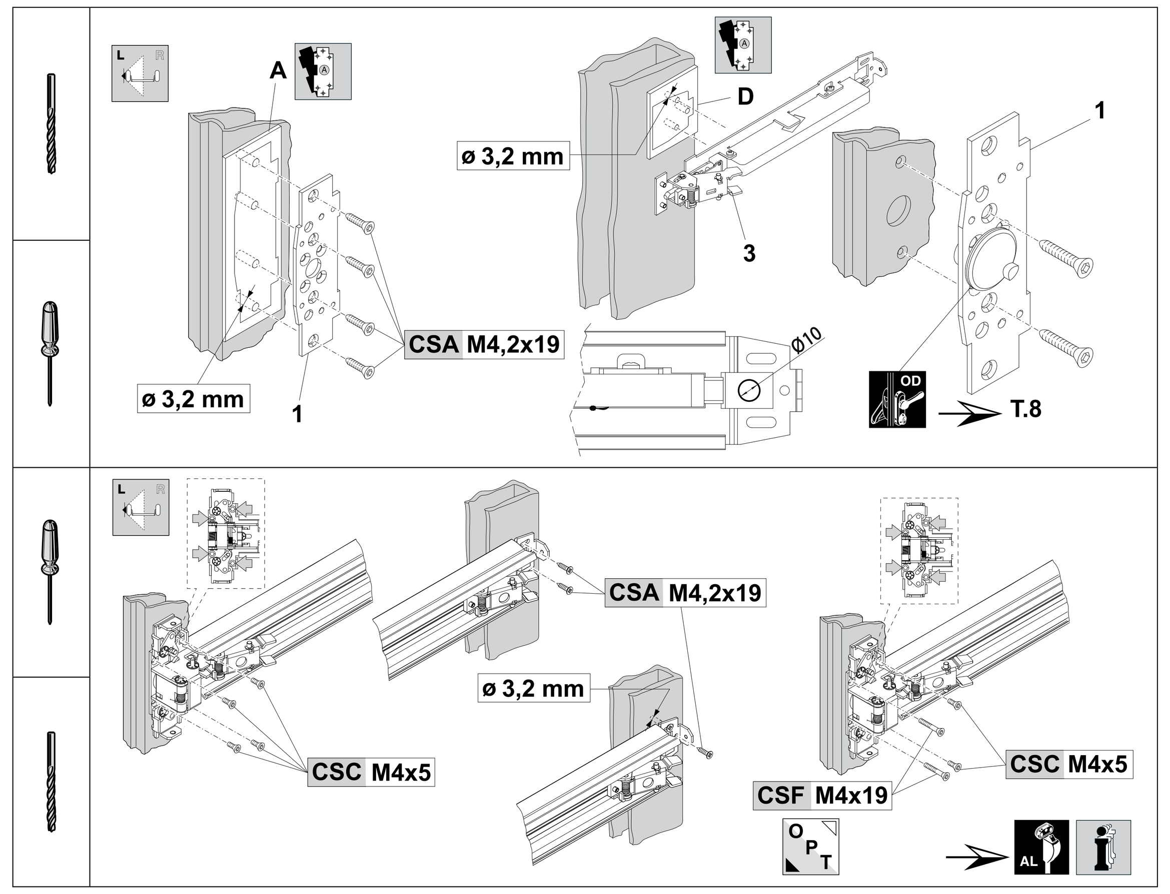

T.4 ELECTRICAL WIRING / BRANCHEMENT ÉLECTRIQUE / ELEKTRISCHE AANSLUITING

PINOUT / BROCHAGE / PINOUT

#	Colour / Couleur / Kleur	Description / Description / Beschrijving
1	Brown Marron Bruin	Power supply (L+) Alimentation (L+) Voeding (L+)
2	Pink Rose Roze	Power supply (L-) Alimentation (L-) Voeding (L-)
3	Yellow Jaune Geel	IN 1 - Door Opening Ouverture porte Opening deur
4	Green Vert Groen	OUT 1 - Door Status - Closed État porte fermée Deurstatus Sluiting
5	Grey Gris / Grijs	OUT 2 - Door Status - Open État porte ouverte Deurstatus Opening
6	NC NC / NC	-
7	NC NC / NC	-
8	White Blanc Wit	Door Status (GND) Deurstatus (GND) Estado de la puerta (GND)

CABLES / CABLES / KABELWERK

PSU	Power Supply Unit (12-20 VAC, 12-24 VDC) Bloc d'alimentation (12-20 VAC, 12-24 VDC) Voedingseenheid (12-20 VAC, 12-24 VDC)
SW	SWITCH / INTERRUPTEUR / SCHAKELAAR
OUT 1	DOOR STATUS - CLOSED (0-5V) ÉTAT PORTE FERMEE DEURSTATUS SLUITING (0-5V)
OUT 2	DOOR STATUS - OPEN (0-5V) ÉTAT PORTE OUVERTE DEURSTATUS OPENING (0-5V)

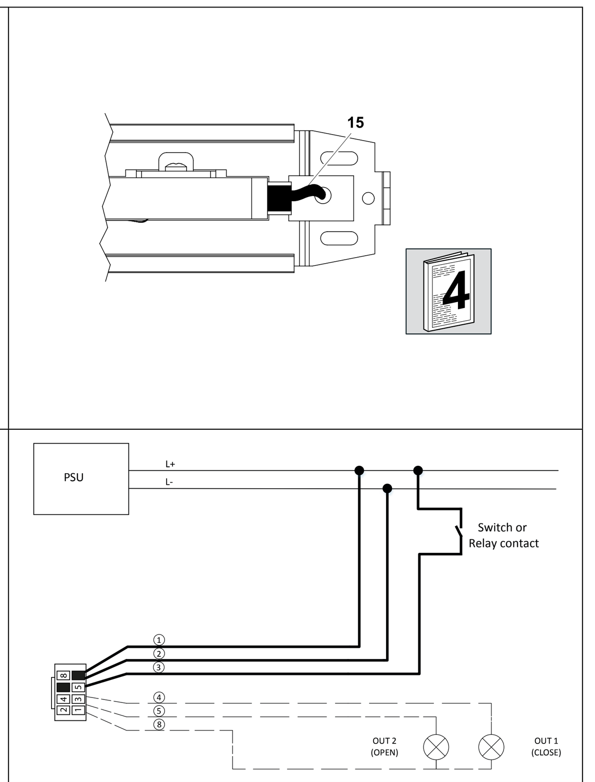

FEATURES
Power supply .... AC 12-20 (50/60 Hz), DC 12-24
Absorbed current (max) .... 1,5 A (12Vdc)
Absorbed current (stand by, OUT1-OUT2 not connected) 5mA (12Vdc)
Length of connecting cable .... 4 mt
Degree of protection IP20
Operating temperature .... -10 ÷ +50°C

OPERATION
The panic exit device has the same features as the mechanical version, in accordance with standard EN1125, and has the additional power-assisted opening function thanks to the interaction between the mechanics and the electronics.

INTERFACING FOR OPENING
The panic exit device is opened by closing the switch SW (see diagram).
1. **Single opening**: when the switch is closed, the panic exit device opens for 3 - 30 seconds, after which it automatically closes.
2. **Hold-open mode**: the panic exit device remains open if the switch is kept closed; the panic exit device will close only when the switch is opened. **Not suitable for fitting to fire doors.**

INTERFACING FOR DOOR STATUS
OUT 1 and OUT2 can be used to remotely control the status of the panic exit device. The outlets are activated only when the panic exit device is completely open or completely closed.

OUT	PANIC EXIT DEVICE STATUS	VOLTAGE
OUT1 - CLOSURE SENSOR (PIN 4)	Open	5V
	Intermediate position	5V
	Closed	0V
OUT2 - OPENING SENSOR (PIN 5)	Open	0V
	Intermediate position	5V
	Closed	5V

WARNING: POWER SUPPLY

AC power supply. We recommend powering the panic exit device with a transformer whose power is equal to or above 15VA (12Vac).

DC power supply. We recommend powering the panic exit device with a transformer whose power is equal to or above 18W (12 Vdc - 1.5A).

Do not connect any other power supply source other than those indicated in the technical features.

WARNING: POWER FAILURE
If there is a momentary power failure, when power is restored, the panic exit device will always return to the closed status.

INSTRUCTIONS: INSTALLATION
Important: power supply
Disconnect the system from the mains during installation.

Important: maximum cleanliness
Make sure ferrous material does not enter the panic exit device during installation (shavings, iron dust, etc.).

Important: welding
Do not perform electric welding when the lock or parts of the lock are installed on the door.

CARACTÉRISTIQUES
Tension d'alimentation .... CA 12-20 (50/60 Hz), CC 12-24
Courant absorbé (max) .... 1,5 A (12Vcc)
Courant absorbé (stand by, OUT1-OUT2 non raccordès) 5mA (12Vcc)
Longueur câble de connexion .... 4 m
Indice de protection IP20
Température de fonctionnement .... -10 ÷ +50 °C

FONCTIONNEMENT
La barre antipanique conserve les caractéristiques de la version mécanique conformément à la norme EN1125 et se voit dotée de la fonction d'ouverture assistée par interaction mécanique et électronique.

INTERFAÇAGE POUR OUVERTURE
L'ouverture de la barre antipanique a lieu par la fermeture de l'interrupteur SW (voir schéma).
1. **Ouverture individuelle** : à la fermeture de l'interrupteur la barre antipanique s'ouvre pendant 3 - 30 secondes puis se ferme automatiquement.
2. **Fonction d'arrêt** : tant que l'interrupteur est gardé fermé, la barre antipanique restera ouverte ; la fermeture de la barre antipanique n'aura lieu qu'à l'ouverture de l'interrupteur. **Il n'est pas applicable sur les portes coupe-feu.**

INTERFAÇAGE POUR ÉTAT DE PORTE
Les sorties OUT 1 et OUT2 peuvent être utilisées pour déporter l'état de la barre antipanique. Les sorties ne s'activent que lorsque la barre antipanique est complètement ouverte ou complètement fermée.

SORTIE	ÉTAT BARRE ANTIPANIQUE	TENSION
OUT1 - CAPTEUR FERMETURE (PIN 4)	Ouvert	5V
	Position intermédiaire	5V
	Fermé	0V
OUT2 - CAPTEUR OUVERTURE (PIN 5)	Ouvert	0V
	Position intermédiaire	5V
	Fermé	5V

ATTENTION : ALIMENTATION
Alimentation CA. Il est conseillé d'alimenter la barre antipanique avec un transformateur d'au moins 15 VA (12 Vca) de puissance.

Alimentation CC. Il est conseillé d'alimenter la barre antipanique avec un bloc d'alimentation d'au moins 18W (12 Vdc - 1.5A) de puissance.

Ne brancher aucune autre source d'alimentation en dehors de celles qui sont indiquées dans les caractéristiques techniques.

ATTENTION : ABSENCE D'ALIMENTATION
En cas d'absence temporaire d'alimentation, quand l'alimentation reprendra, la barre antipanique se replacera toujours dans l'état de fermeture.

AVERTISSEMENTS : INSTALLATION
Important : alimentation
Couper l'alimentation au système durant l'installation.

Important : propreté maximum
Durant l'installation éviter que le matériau ferreux (riblons, poussière de fer, etc.) pénètre dans la barre antipanique.

Important : soudures
Éviter les électro-soudures avec la serrure montée ou des parties de celle-ci installées sur la porte.

KENMERKEN
Voedingsspanning .... AC 12-20 (50/60 Hz), DC 12-24
Stroomafname (max.) .... 1,5 A (12Vdc)
Stroomafname (stand-by, OUT1-OUT2 niet aangesloten) 5mA (12Vdc)
Lengte verbindingskabel .... 4 m
Beschermingsgraad IP20
Bedrijfstemperatuur .... -10 ÷ +50 °C

WERKING
De sluiting behoudt de kenmerken van de mechanische versie, overeenkomstig de norm EN1125, en voegt de servobestuurde openingsfunctie toe, dankzij de wisselwerking tussen mechanica en elektronica.

KOPPELING VOOR DE OPENING
De sluiting wordt geopend door het sluiten van de schakelaar SW (zie schem).
1. **Enkelvoudige opening**: als de schakelaar gesloten wordt, opent de sluiting zich gedurende 3 - 30 seconden , waarna ze automatisch sluit.
2. **Openhoudmodus**: door de schakelaar gesloten te houden, blijft de sluiting geopend; de sluiting wordt alleen gesloten wanneer de schakelaar geopend wordt. **Het mag niet gebruikt worden op brandwerende deuren.**

KOPPELING VOOR DEURSTATUS
De uitgangen OUT1 en OUT2 kunnen gebruikt worden op de sluiting op afstand te bedienen. De uitgangen worden uitsluitend geactiveerd wanneer de sluiting volledig geopend of volledig gesloten is.

OUT	STATUS SLUITING	SPANNING
OUT1 - SLUITINGSSENSOR (PIN 4)	Geopend	5V
	Tussenpositie	5V
	Gesloten	0V
OUT2 - OPENINGSSENSOR (PIN 5)	Geopend	0V
	Tussenpositie	5V
	Gesloten	5V

LET OP: VOEDING
Voeding AC. Het is raadzaam om de sluiting te voeden met een transformator met een spanning die gelijk is aan of hoger is dan 15VA (12Vac).

Voeding DC. Het is raadzaam om de sluiting te voeden met een stroomvoorziening met een spanning die gelijk is aan of hoger is dan 18W (12 Vdc - 1.5A).

Sluit geen enkele andere stroombron aan dan diegenen die vermeld zijn in de technische kenmerken.

LET OP: STROOMONDERBREKING
In geval van een tijdelijke stroomonderbreking, als de stroomonderbreking ten einde is, schakelt de sluiting opnieuw over naar de sluitingsstatus.

WAARSCHUWINGEN: INSTALLATIE
Belangrijk: voeding
Onderbreek de stroomvoorziening van het systeem tijdens de installatie.

Belangrijk: hygiëne
Vermijd dat er tijdens de installatie metalen materiaal (metaalkrullen, stof enz.) in de sluiting terechtkomen.

Belangrijk: lasnaden
Vermijd elektrisch lassen wanneer het slot of delen ervan op de deur gemonteerd zijn.

T.5 COMPLETING INSTALLATION / ACHÈVEMENT MONTAGE / VOLTOOIING MONTAGE

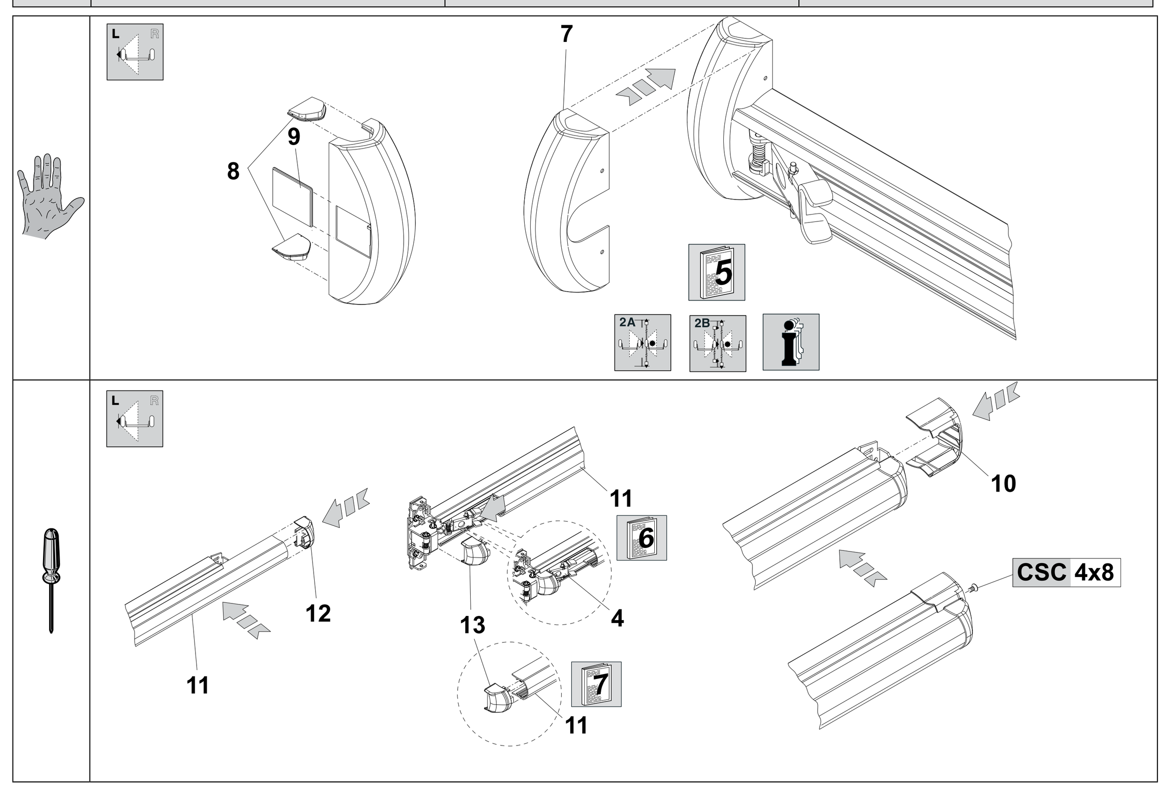

T.6 FIXING STRIKER / FIXATION GÂCHE / MONTAGE SLOTPLAAT

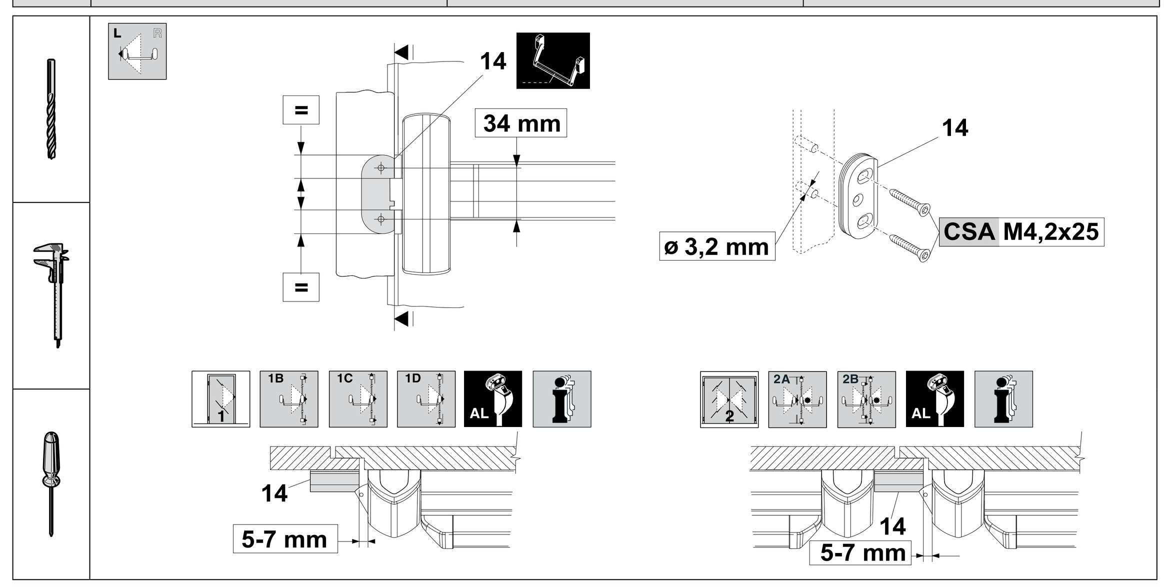

T.7 FINAL CHECKING / VÉRIFICATIONS FINALES / EINDCONTROLES

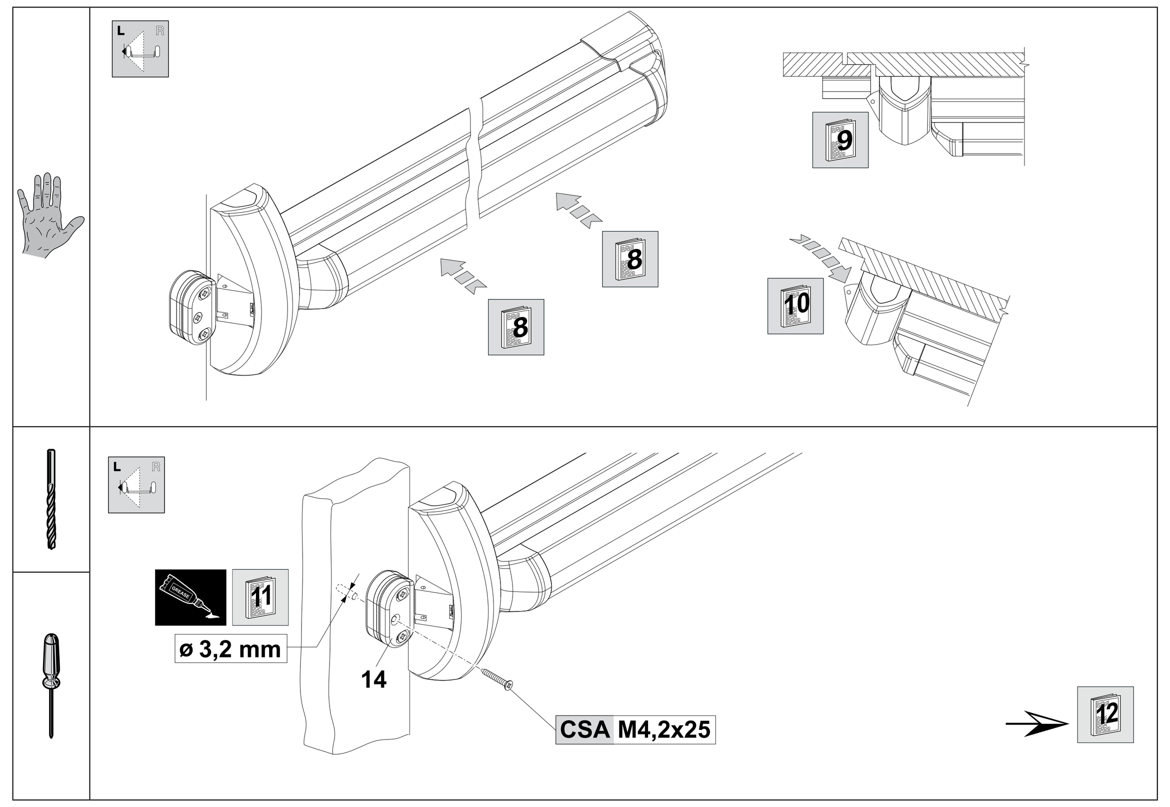

T.8 ACCESSORIES / ACCESSOIRES / ACCESSOIRES

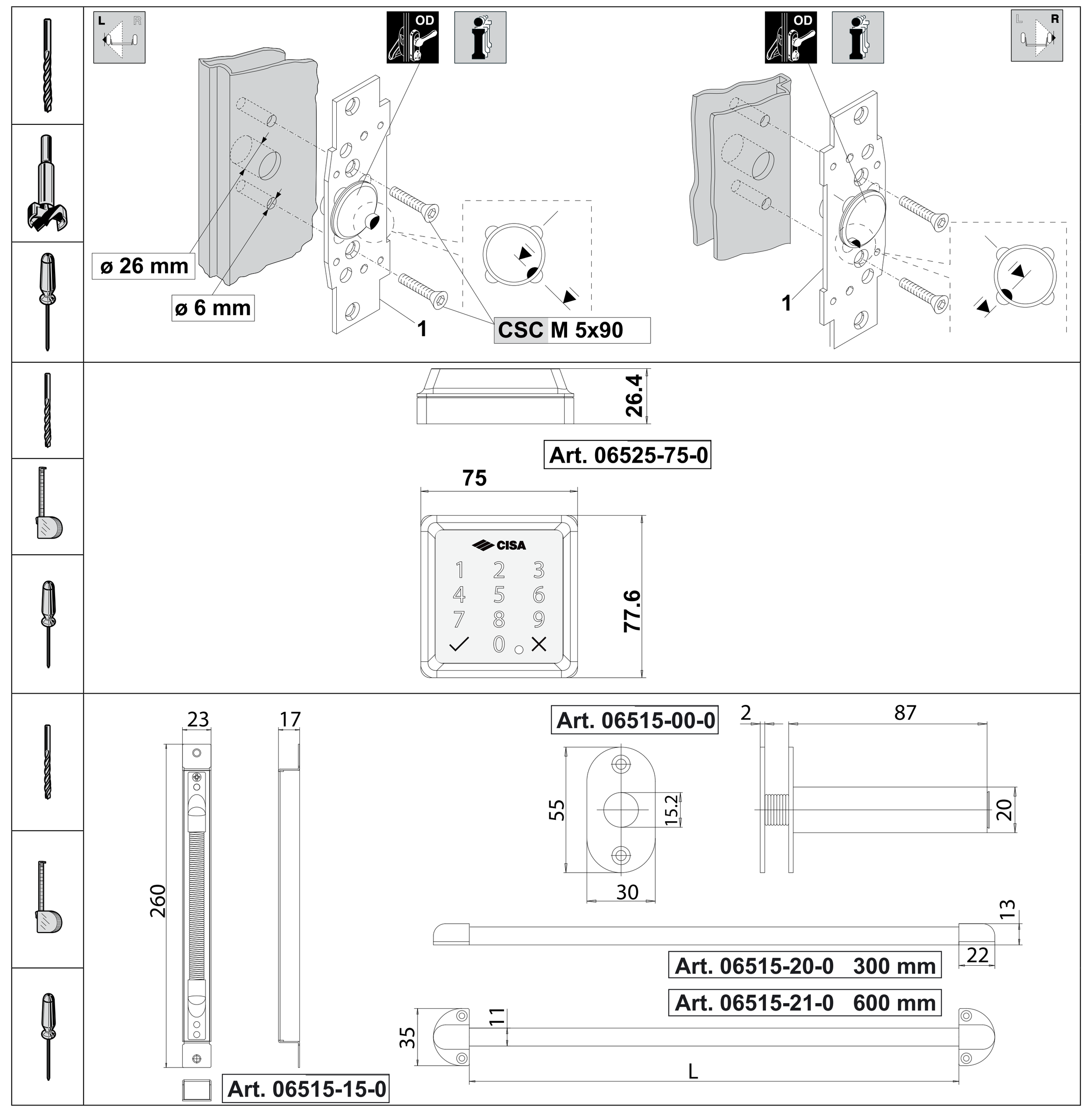

CERTIFICATES OF COMPLIANCE / CONFORMITEITS-CERTIFICATEN / KONFORMITÄTSER-KLÄRUNGEN

THIS PRODUCT IS CERTIFIED IN COMPLIANCE WITH CE NORMS, FOLLOWING RULES ON BUILDING PRODUCTS No. EU 305/2011.
Panic device with push-bar "RIM TOUCH BAR".
Classification: B - Designed for use on fire resistant doors.
fire / smoke door suitability:
120 minutes single or double leaf
door type:
insulated timber or mineral composite
For additional information and full details of certification and fire door suitability - Tel. 0121 380 2400 - Technical Tel 0800 834102 - www.allegion.com/uk

CE PRODUIT EST CERTIFIÉ CONFORME AUX NORMES CE SELON LES RÈGLES ESTABLIES POUR LES PRODUITS UTILISÉS POUR LA CONSTRUCTION No. EU 305/2011.
Barre antipanique avec poignée série "RIM TOUCH BAR".
Classification: B - Adaptée à l'utilisation sur les portes coupe-feu.
conformité porte coupe-feu / fumée :
120 minutes battant simple ou double
type de porte :
bois isolé ou composé minéral
Pour des informations supplémentaires et détails complets du certificat et de la conformité de la porte coupe-feu - Tel. 0121 380 2400 - Technical Tel 0800 834102 - www.allegion.com/uk

CONFORMITEITSCERTIFICAAT CE VOLGENS DE RICHTLIJN No. EU 305/2011 INZAKE BOUWPRODUCTEN.
Panieksluiting met duwstang "RIM TOUCH BAR". -reeks.
Classificatie: B
brand-/rookdeur toepasbaarheid:
120 minuten enkel- of dubbelwandig
deurtype:
geïsoleerd hout of mineraalcomposiet
Voor overige informatie en voor de gegevens van het certificaat en de geschiktheid van de brandwerende deur - Tel. 0121 380 2400 - Technical Tel 0800 834102 - www.allegion.com/uk

CE	ALLEGION 35 Rocky lane, Aston Birmingham, B6 5RQ United Kingdom
0425 - CPR - 002974	2016
EN 1125:2008	3 7 7 **B** 1 4 2 2 B A

Certifications
The product complies with European Directive 2014/30/EU for electromagnetic compatibility in accordance with standards CEI EN 61000-6-1:2007, CEI EN 61000-6-3:2007, EN 55014-1:2208 (A1, A2).

Certifications
Le produit est conforme aux directives européennes 2014/30/EU concernant la compatibilité électromagnétique selon les normes CEI EN 61000-6-1:2007, CEI EN 61000-6-3:2007, EN 55014-1:2208 (A1, A2)

Certificaten: Het product is conform de Europese richtlijnen 2014/30/EU voor elektromagnetische compatibiliteit volgens de normen CEI EN 61000-6-1:2007, CEI EN 61000-6-3:2007, EN 55014-1:2208 (A1, A2).

The products illustrated in this instruction sheet have all the technical characteristics described in Allegion catalogues and are to be used exclusively for the purposes indicated therein. Allegion will not guarantee any performance or technical feature which is not expressly mentioned in this instruction sheet. No modifications can be made to the product different from those expressly indicated by Allegion without forfeiting the guarantee provided by law and any product compliance certifications. For any specific security requirements, inquire directly with Allegion or its authorized dealers or installers about the most suitable product to install.

Les produits présentés ici possèdent toutes les caractéristiques indiquées dans la description technique des catalogues Allegion et tout usage impropre doit être évité. La société Allegion ne garantit aucune performance ni caractéristique technique qui ne figure pas dans ces instructions ; on NE peut PAS apporter au produit d'autres modifications que celles qui sont expressément indiquées par Allegion, sous peine de l'annulation des obligations de garantie prévues par la Loi et les certifications éventuelles de conformité du produit. Pour toute exigence particulière de sécurité, l'utilisateur est invité à s'adresser au revendeur ou à l'installateur de ces produits ou directement à Allegion en mesure de suggérer le modèle le mieux approprié à ses exigences spécifiques.

De bovengenoemde producten zijn uitgerust met alle kenmerken die vermeld zijn in de technische beschrijving in de catalogussen van Allegion en worden uitsluitend aanbevolen voor de beschreven doeleinden. Allegion garandeert geen prestaties of technische kenmerken die niet in deze handleiding beschreven zijn; er mogen GEEN wijzigingen aangebracht worden aan het product die afwijken van wat Allegion uitdrukkelijk aangeeft, op straffe van het vervallen van de wettelijke verplichtingen inzake de garantie en de eventuele conformiteitscertificaten. Wij raden gebruikers met bijzondere vereisten inzake veiligheid aan contact op te nemen met de verkoper of de monteur van deze producten, ofwel rechtstreeks met Allegion, aangezien zij het model kunnen aanbevelen dat het beste beantwoordt aan de vereisten van de klant.

Cod. 06760091000MR/B