ALLEGION™

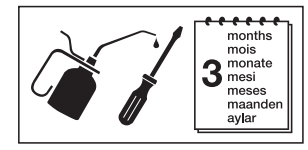

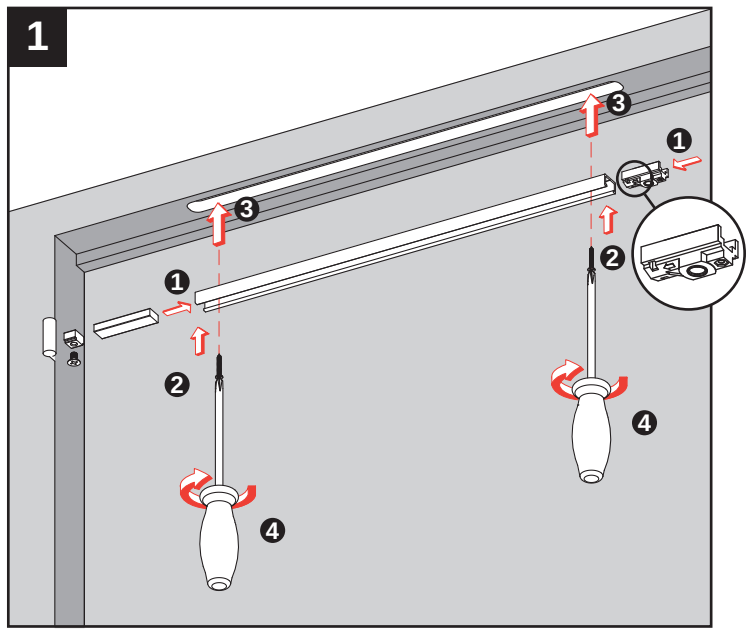

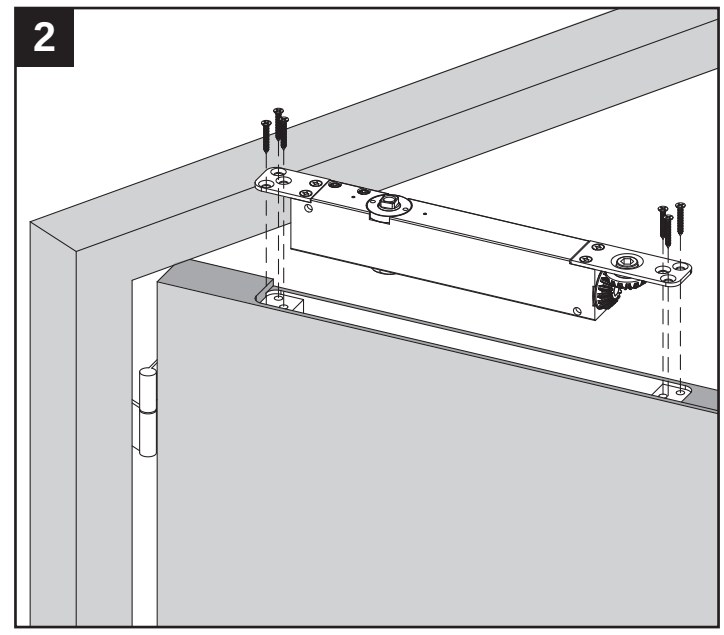

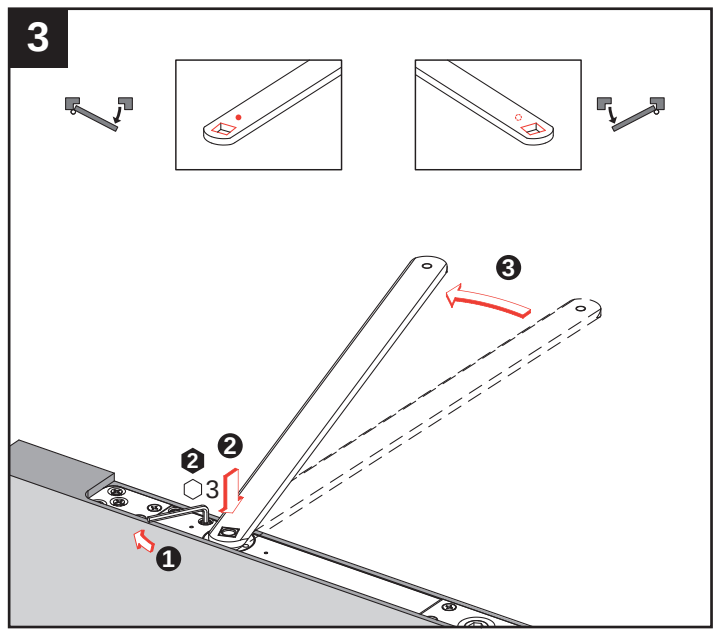

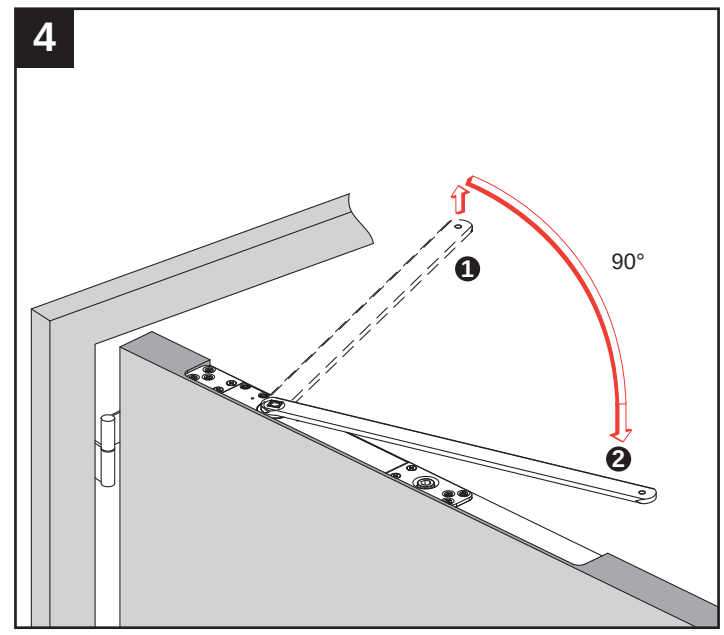

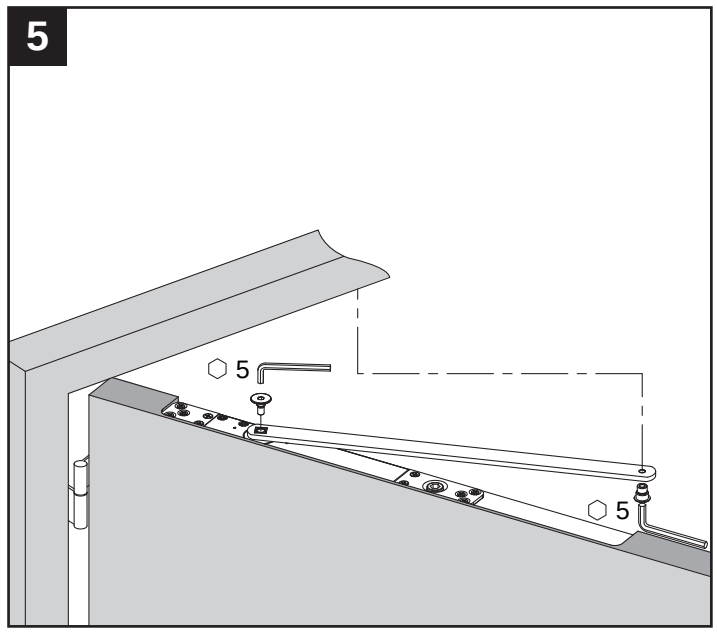

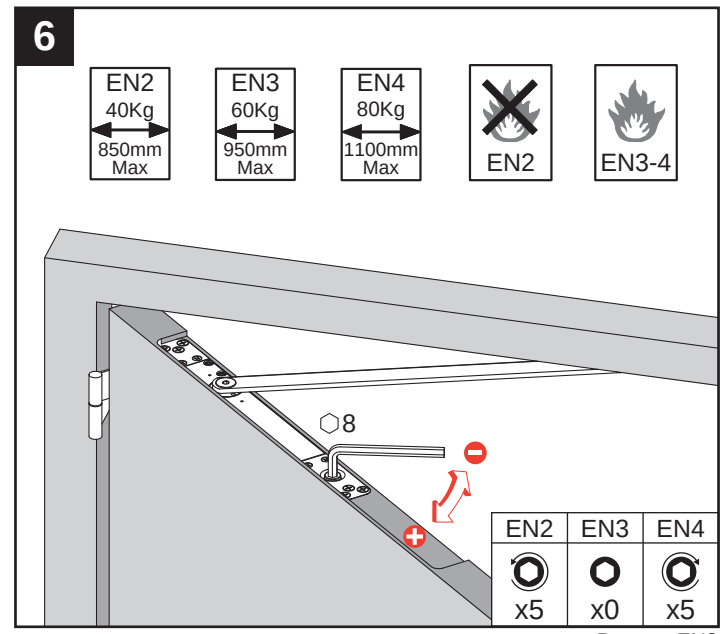

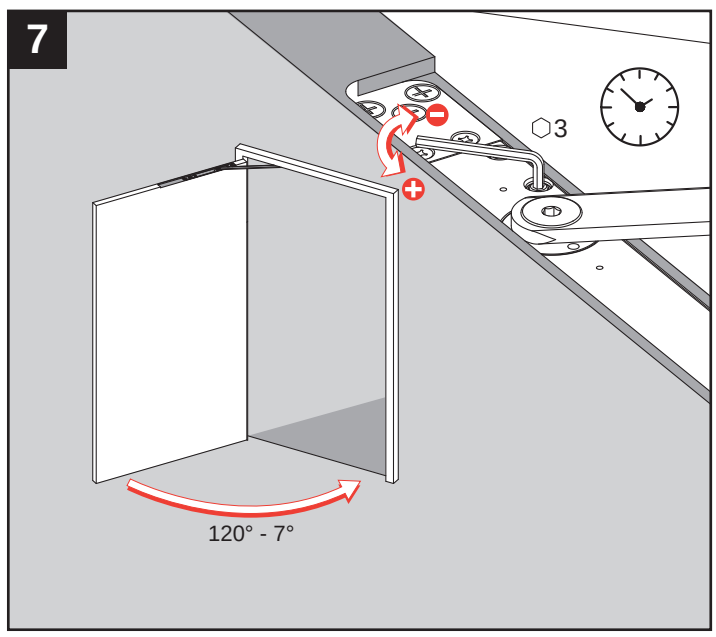

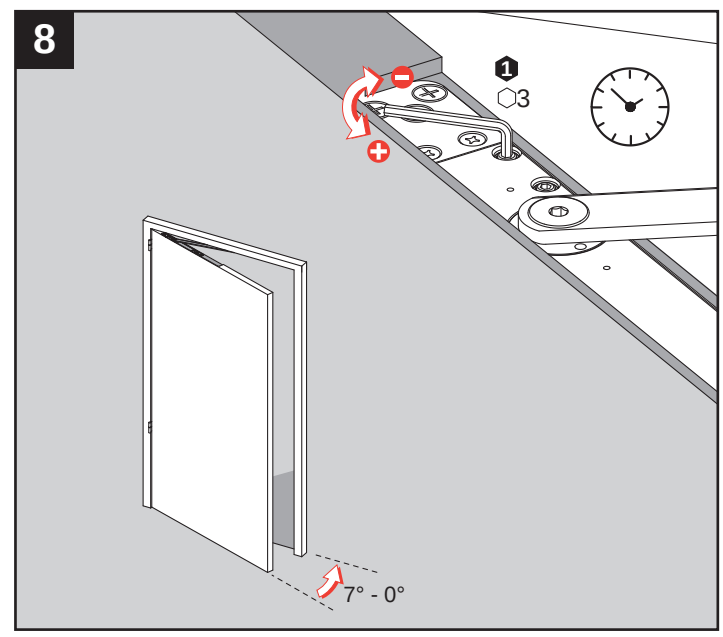

10211 ZINC-T0034-83

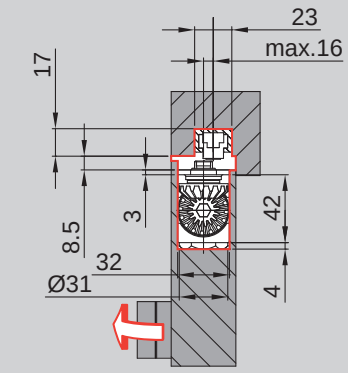
23
max.16
17
8.5
3
42
32
Ø31
4

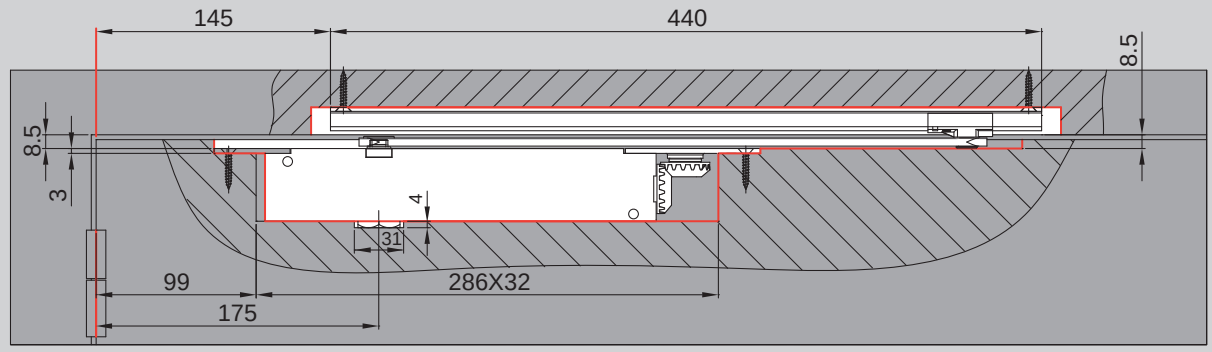
145
440
8.5
8.5
3
4
31
99
286X32
175

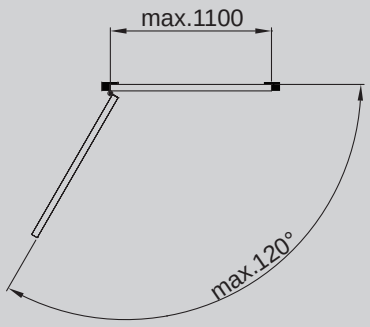
max.1100
max.120°

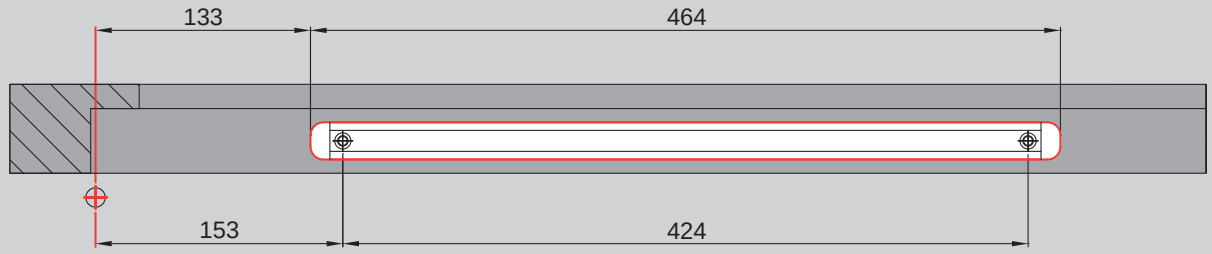
133
464
153
424

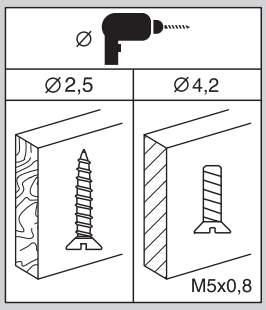
Ø
Ø2,5
Ø4,2
M5x0,8

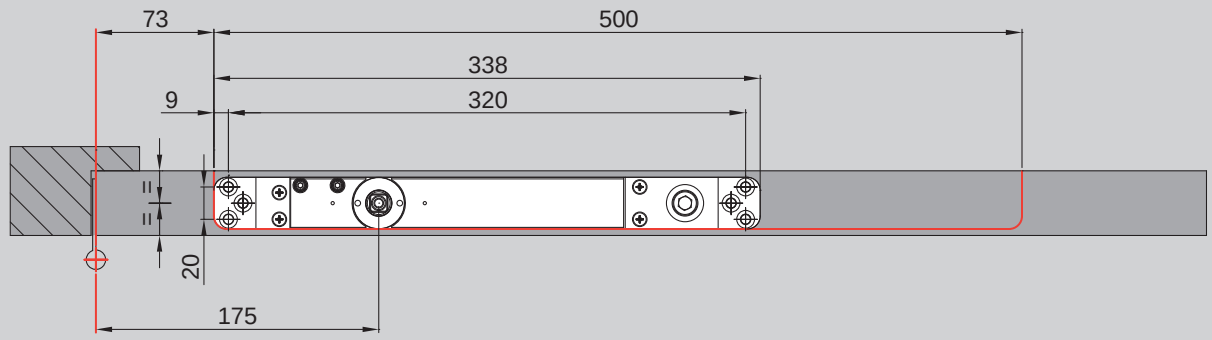
73
500
338
9
320
20
175

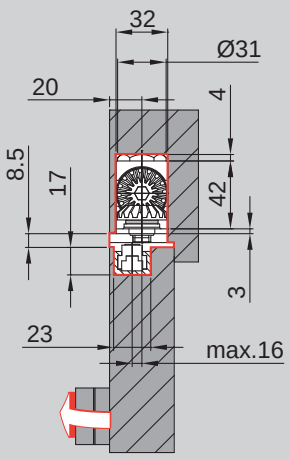
32
Ø31
20
4
8.5
17
42
3
23
max.16

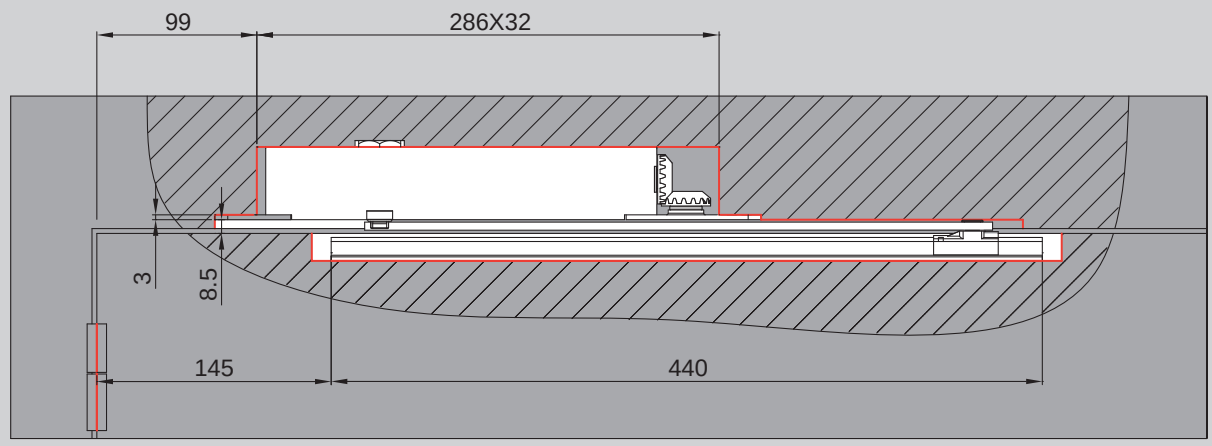
99
286X32
3
8.5
145
440

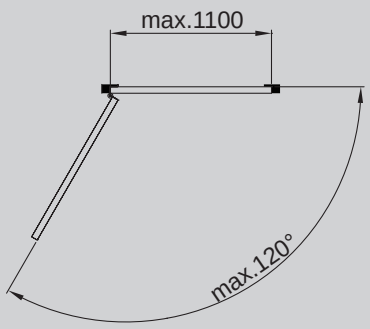
max.1100
max.120°

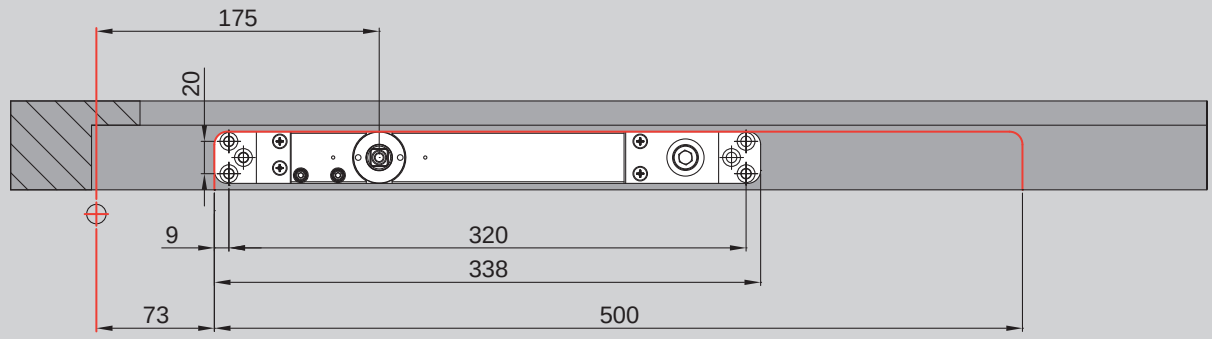
175
20
9
320
338
73
500

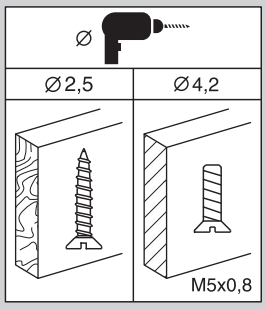
Ø
Ø2,5
Ø4,2
M5x0,8

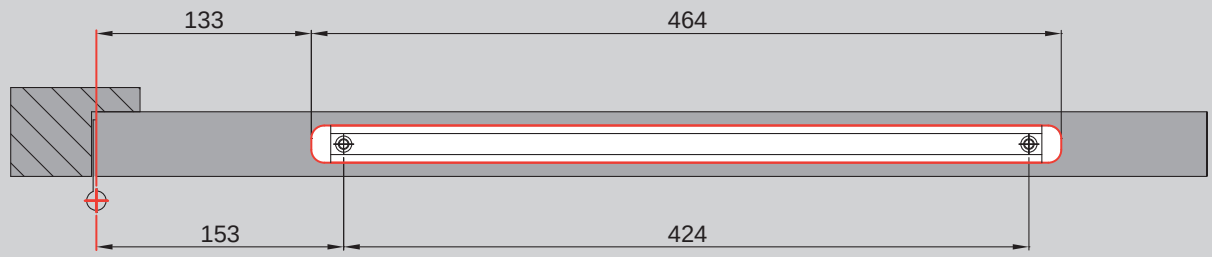
133
464
153
424